SPOT FLEX 48V, 10W, 30º, UGR<12

Foco Led para Carril Magnético redondo. Instalación rápida y sencilla, insertar en el carril y listo para funcionar.

10W | 30º | HIGH CRI | DC48V | CREE LEDs | MONOFASICO | IP20 | Eficiencia A++

ESPECIFICACIONES

Potencia	**10W**
Flujo luminoso	**900lm**
Ángulo de apertura	**30º**
Temperatura de color	**3000K**
CRI	**90**
Alimentación	**DC48V**
Chip	**CREE COB**
Foco carril - Tipo	**Monofásico**
Movilidad	**Orientable**
Color	**negro**
Interior-exterior	**Interior**
Protección IP	**IP20**
Iluminación para...	**Profesional**
Etiqueta energética	**A++**

Referencia
LD1014530

Color de luz
Blanco cálido

Dimensiones del producto
55x221x72mm

Dimensiones del packaging
6x25x17cm

Certificados
CE
ROHS
ECORAEE

DETALLES

Foco Led para Carril Magnético. Instalación rápida y sencilla, insertar en el carril y listo para funcionar.

Un nuevo concepto en iluminación técnica que facilita la instalación y mobilidad de las luminarias insertadas en el

carril magnético.

Con un cuidado diseño ideal para todo tipo de iluminación técnica, oficinas, museos, hogar, comercial, etc. El mejor sistema para la iluminación de cualquier espacio, y fácilmente ampliable.

ESQUEMA DE INSTALACIÓN

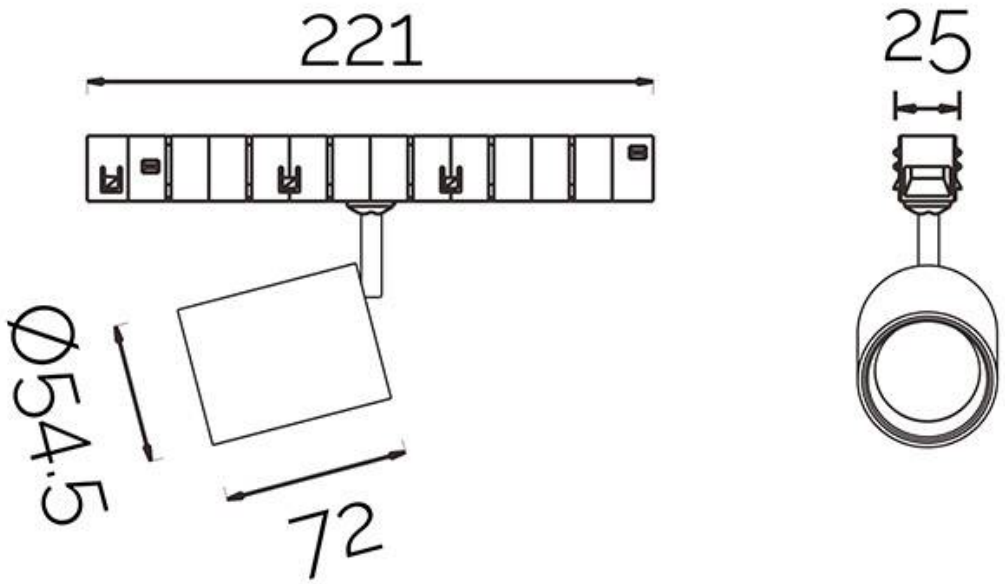

GALERIA

AVISO

Datos sujetos a cambios sin aviso. Excepto errores y omisiones. Asegúrese de utilizar el archivo más reciente posible.